Pad-Bolt

Applicare

PRODOTTO

Dispositivo di emergenza da applicare con sistema di chiusura alto/basso Bolt.

APPLICAZIONE

I dispositivi per uscite di emergenza conformi alla norma EN 179 sono progettati per essere utilizzati in ambienti dove è improbabile che si verifichi una situazione di panico e dove le persone presenti hanno familiarità con l'uso del dispositivo. La EN 179 stabilisce i requisiti che un dispositivo di emergenza deve avere per garantire una via di fuga sicura ed efficace, attraverso una porta la cui apertura avviene con una semplice operazione, anche se questa può richiedere una conoscenza preventiva del dispositivo. I dispositivi per uscite di emergenza serie Pad Bolt di ISEO offrono la massima affidabilità, sicurezza e durata. Pad bolt garantisce le già collaudate caratteristiche di facilità di installazione, modularità, versatilità e alto livello di sicurezza. Il sistema Bolt, della gamma Pad, è l'innovativo sistema di chiusura per i dispositivi di emergenza che garantisce una altissima resistenza allo sfondamento. Grazie a questa caratteristica, la sua installazione è particolarmente consigliata in ambienti dove è richiesta una protezione contro l'effrazione. L'installazione è estremamente semplice grazie anche al sistema di regolazione della sporgenza dei catenacci. Dotato di una bocchetta regolabile Pad Bolt si adatta a tutti i supporti (alluminio, legno, pvc, ferro e vetro) ed ha un assortimento tale da risolvere positivamente ogni problema applicativo. Il design dalle originali linee tondeggianti e la forma della caratteristica piastra a spinta sono tratti distintivi

CARATTERISTICHE TECNICHE

- **Durabilità:** 500.000 cicli.
  Massa della porta: oltre 200 Kg.
- **Dimensioni della porta:**
  - larghezza massima fino a 1500 mm.
  - altezza massima fino a 3400 mm.
- **Versioni:** tagliafuoco e non tagliafuoco.
  Resistenza alla corrosione: 240 ore di nebbia salina.
- **Sporgenza della barra:** inferiore a 100 mm.
  Temperatura di funzionamento: Testati da -25°C a +60°C.
- **Colori disponibili:**
  - nero, bianco, grigio metal, PVD-INOX.
- **Protezione antibatterica:** AntiGerm sulle versioni verniciate.

ISEO®
ULTIMATE ACCESS TECHNOLOGIES

Pad-Bolt Applicare - 2025_03 - Documento non contrattuale. Con riserva di modifica.

Pad-Bolt

Applicare

della serie Pad Bolt. Disponibile nella finitura PVD-inox, può rappresentare la soluzione ideale anche in ambienti in cui il dispositivo deve apparire come un accessorio ornamentale. Tra le varie applicazioni si segnala la particolare adattabilità a porte vetrate e a porte in metallo con profilo ridotto. In coerenza con la sua attenzione alla sicurezza, ISEO ha applicato sui propri prodotti il trattamento ANTIGERM. L'azione del trattamento antibatterico è permanente e non comporta manutenzione particolare. Il rilascio continuo degli ioni di argento garantisce efficacia per tutta la vita del prodotto, anche in caso di graffiature superficiali. Compatibilmente ai limiti applicativi previsti dalla norma di legge, il dispositivo Pad Bolt trattato con Antigerm risulta particolarmente idoneo in tutti quegli ambiti in cui l'igiene e la tutela della salute sono un requisito fondamentale.

GAMMA

- Versioni tagliafuoco con scrocchi in acciaio con auto-bloccaggio.
- Versioni non tagliafuoco.

PUNTI SALIENTI

- Certificati, marcatura CE secondo il Regolamento 305/2011 CE (CPR).
- Marcatura UKCA secondo Regolamento 465/2019 UK.
- Sicurezza, chiusura alto/basso con puntali in acciaio D.14 mm, autobloccanti e rotanti.
- Velocità di installazione, dispongono di sistema di aggancio aste automatico a molla, senza viti.
- Sono disponibili sotto-piastre di fissaggio per velocizzare la posa in opera in cantiere.
- Facilità di regolazione, il sistema di fissaggio dei puntali consente una facile
- regolazione anche successivamente alla prima installazione.
- Design, sistema di chiusura alto/basso integrato nella copertura delle aste.
- Modularità, grazie alla vasta gamma di accessori.
- Reversibilità, può essere installato sia in configurazione destra o sinistra.
- Adattabilità, a ogni tipo di infisso e configurazione (alluminio, PVC, legno, ecc.), grazie agli incontri brevettati presenti in confezione.

ACCESSORI ABBINABILI

- Comandi esterni serie Trim e Trim-tronic.
- Incontri speciali per PVC e alluminio.
- Kit Belvedere per installazione su porte a vetro.
- Placche di mascheramento per fori.

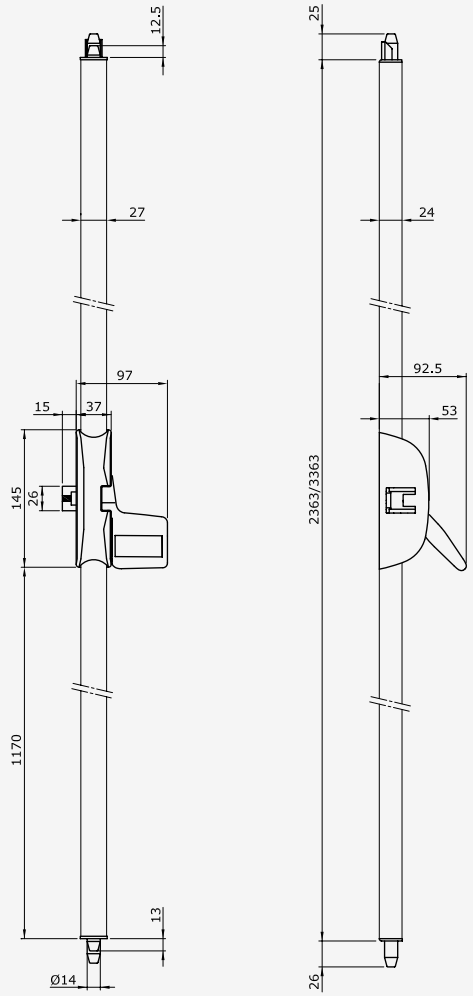

Pad-Bolt Applicare - 2025_03 - Documento non contrattuale. Con riserva di modifica.

ISEO®
ULTIMATE ACCESS TECHNOLOGIES

Pad-Bolt

Applicare

- Mediante il kit BELVEDERE si possono installare anche su porte a vetro.
- Configurabili, per essere installati su porte ad anta singola e doppia.
- Affidabilità, l'intera gamma è stata testata secondo i parametri richiesti dalla normativa UNI EN179 fino a 500.000 cicli.
- Facilità di installazione, tre diverse possibilità di fissaggio in funzione dell'infisso.
- Finiture, nero, grigio metal, bianco, con applicazione del trattamento antibatterico ANTIGERM.
- Versioni speciali, PVD-inox, con meccanismo interno completamente in acciaio inox.
- Controllabili, attraverso il comando esterno Trim-tronic.

NORME

- Marcatura CE secondo il Regolamento 305/2011 CE (CPR).
- Marcatura UKCA secondo Regolamento 465/2019 UK.
- Attestato di prova di funzionamento: da -25°C a +60°C.
- Attestato di prova di funzionamento: fino a 500.000 cicli.

EN179:2008

- Classificazione | 3 | 7 | 7 | A | 1 | 4 | 4 | 2 | B | A | per dispositivi Non Tagliafuoco.
- Classificazione | 3 | 7 | 7 | B | 1 | 4 | 4 | 2 | B | A | per dispositivi Tagliafuoco.
- Classificazione | 3 | 7 | 7 | B | 1 | 4 | 4 | 2 | B | A | per dispositivi Tagliafuoco PVD-inox.

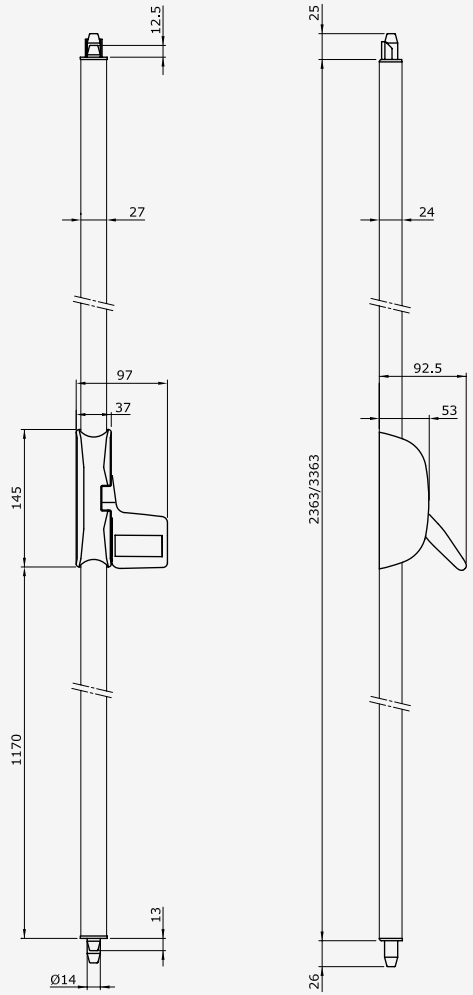

Pad-Bolt Applicare - 2025_03 - Documento non contrattuale. Con riserva di modifica.

ISEO®
ULTIMATE ACCESS TECHNOLOGIES