X1R Smart

Einsteckschloss

Version 3 Riegel. Entfernung 37

ELEKTRONISCHES MOTORSCHLOSS, DAS SPEZIELL FÜR DIE VERWENDUNG AN SICHERHEITSTÜREN ENTWICKELT WURDE; EINSTECKSCHLOSS





Kontrolle über Panzertüren

X1R Smart ist ein Motorschloss, das speziell für die Verwendung an Panzertüren entwickelt wurde. Mit X1R Smart wird die Solidität eines mechanischen Schlosses und die Vielseitigkeit der elektrischen Steuerung über Smartphone, RFID-Transponder oder Tastatur kombiniert.

Wählen Sie das bevorzugte Identmedium

Mit dem X1R Smart ausgestattete Panzertüren bieten dem Nutzer die Möglichkeit, Zutritt über die App per Smartphone und RFID-Geräte zu erhalten. Auch eine numerische Tastatur und ein Fingerabdrucksensor können an der Tür installiert werden, damit Nutzer ohne physische Identmedien Zutritt erhalten.

Produkteigenschaften

- Öffnen via PIN und Fingerabdruck
- Motorisiertes Ein- und Ausfahren von Riegeln und Falle
- Schnellöffnung von innen mit Drücker „Single Action“ (optional)
- Öffnung über europäischen Profilzylinder (EN 1303, DIN 18252)
- Light-Modus (nur Falle) vom Nutzer für bestimmte Tage und Zeitfenster programmierbar
- Speicherung von bis zu 300 Nutzeridentmedien
- Aufzeichnung der letzten 1.000 Ereignisse
- Gerät batteriebetrieben mit Batteriestatuserkennung
- Reaktivierung durch Erkennung der RFID-Karte oder des Smartphones (patentiert)
- Gerät mit geringem Stromverbrauch
- Echtzeituhr/Kalender
- Signalisierungsübersicht
- Daueraufmodus ohne zusätzlichen Stromverbrauch
- Sperren der Standardnutzer und Zutritt nur für VIP-Nutzer
- Programmierung und Softwareupdates über die ARGO App für iOS- und Android-Geräte

X1R Smart Einsteckschloss

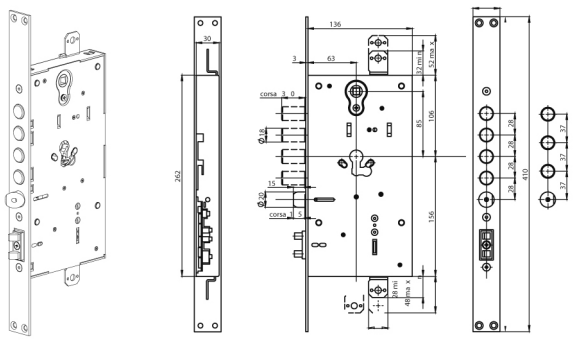

ABMESSUNGEN
Riegel aus verchromten Stahl ø 18 mm, 30 mm Ausschluss
Falle umlegbar, ø 20 mm, verstellbarer Fallenvorstand
8 mm Drückernuss für Bedienung der Falle

cod. **0006960037550**

SCHNITTSTELLEN

- Schnittstellen der mit dem X1R kompatiblen Lesegeräte prüfen

ZERTIFIZIERUNGEN

- EN 14846:2008 mit Klassifizierung |3|X|9|E|0|P|7|1|3|

Technische Daten

FIRMWARE
ARGO

RELEASE
2.0

NETZTEIL
Batteriebetrieben mit 6 1,5 VDC Alkaline-Batterien
Stromversorgung von 8 bis 30 VDC, 30 W Verbrauch in Ruhezustand 0,05 A – Maximal 2, 5 A

GESCHÄTZTE BATTERIELEBENSDAUER
Bis zu 3 Jahre und 30.000 Öffnungen. Abhängig vom Modus, den Umgebungs- und Nutzungsbedingungen sowie den aktivierten Optionen.

KOMPATIBILITÄT DES PRODUKTS
Oben und unten Möglichkeiten zur Befestigung von Stangen für Mehrfachverriegelung.
Ausgelegt für Schrauben M6 zur Befestigung des Zylinderschutzes.
Rechts und links verwendbarer Türsensor mit verstellbarem Ausschluss, inklusive Gerät zur Türauschrichtung.
Befestigung über Stulp aus verchromten Stahl 410x35x3 mm

Ausführung Edelstahl auf Anfrage.

MONTAGE

- An Panzertür

UMGEBUNGSBEDINGUNGEN

- IP44

BETRIEBSTEMPERATUR
-20°C ÷ +70°C

LAGERTEMPERATUR
-25°C ÷ +75°C

PACKSTÜCKE
Schloss, Türsensor, Befestigungsschrauben Zylinder, Montageanleitung

ZUBEHÖR (NICHT IM LIEFERUMFANG ENTHALTEN)
Lesegeräte für X1R
Netzteil

Verdeckte Kabelführung

Kompatibilität mit ISEO-Anwendungen

ARGO	LUCKEY	LSA	V364
●	●	-	-